# 第 ３ ０ 回 西 部 選 手 権 大 会

| 会場 | | |
|---|---|---|
| | A | 大類ソフトボールパーク　A 面 |
| | B | 大類ソフトボールパーク　B 面 |
| | C | 西戸グラウンド |
| | | |

期　日　男子Aクラス：11月27日（日）予備日12月4日（日）
男子Bクラス：11月27日・12月4日
男子Cクラス：11月26日（土）12月4日（日）
小学生女子：12月4日（日）・12月11日（日）

| 制限時間 | 男子Aクラス：100分 | 男子Cクラス：70分 |
|---|---|---|
| | 男子Bクラス：90分 | 小学生女子：70分 |

## 男子Aクラス

11月27日

| 男子Aクラス | | 1 入間クリーンズ | 2 所沢ビッグワン | 3 城西大学 | 勝敗 勝 | 勝敗 敗 | 勝点 | 得失点差 | 順位 |
|---|---|---|---|---|---|---|---|---|---|
| 1 | 入間クリーンズ | | | | | | | | |
| 2 | 所沢ビッグワン | | | | | | | | |
| 3 | 城西大学 | | | | | | | | |

勝点 ： 勝2点　負0点 とする。

順位の決定は、次のとおりとする。
1. 勝点の多い順

勝点が同数の場合、以下の順で順位を決める。
1、当該チーム間の勝敗により決定。
2、当該チーム間の勝敗が引き分けの場合、全試合の得失点差により決定。
3、得失点差が同数の場合、全試合の失点数が少ない方を上位とする。

試合順

| | | | |
|---|---|---|---|
| 1 | A-1 | 1-2 | 8:30～ |
| 2 | A-2 | 1-3 | |
| 3 | A-3 | 2-3 | |

## 男子Bクラス

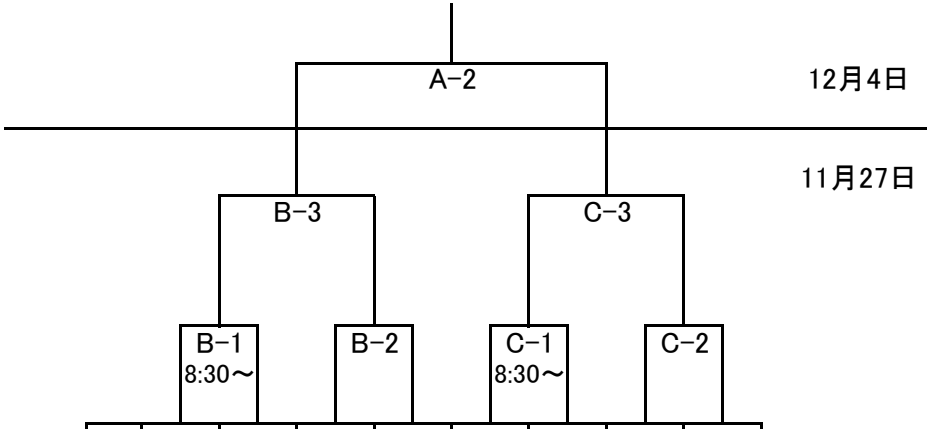


| NO | 1 | 2 | 3 | 4 | 5 | 6 | 7 | 8 |
|---|---|---|---|---|---|---|---|---|
| チーム名 | F's Blood | カシワクラブ | 新電元倶楽部 | 富士クラブ | ハレーズJ | 霞ケ関S.C | 山口クラブ | 所沢狭山ヶ丘クラブ |
| 所属 | 富士見市 | 狭山市 | 飯能市 | 所沢市 | 入間市 | 川越市 | 所沢市 | 所沢市 |

# 第 ３ ０ 回 西 部 選 手 権 大 会

| | | |
|---|---|---|
| 会場 | A | 大類ソフトボールパーク　A 面 |
| | B | 大類ソフトボールパーク　B 面 |
| | C | 西戸グラウンド |
| | | |

期 日 男子Aクラス：11月27日（日）予備日12月4日（日）
男子Bクラス：11月27日・12月4日
男子Cクラス：11月26日（土）12月4日（日）
小学生女子：12月4日（日）・12月11日（日）

| | | |
|---|---|---|
| 制限時間 | 男子Aクラス：100分 | 男子Cクラス：70分 |
| | 男子Bクラス：90分 | 小学生女子：70分 |

## 小学生女子

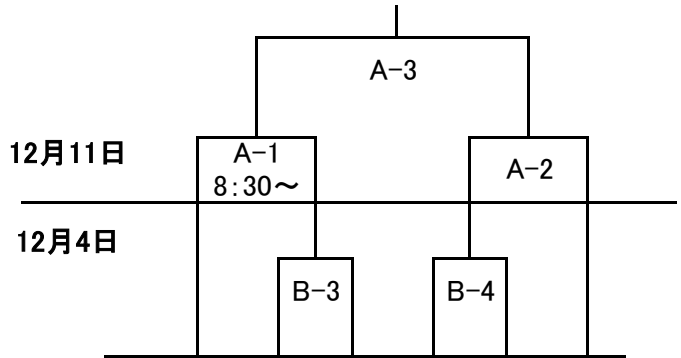


| NO | 1 | 2 | 3 | 4 | 5 | 6 |
|---|---|---|---|---|---|---|
| チーム名 | 鶴ヶ島レッドファイターズ | 狭山ライオンズ | 川越MARINERS | チェリーズ | 毛呂山ウイングス | 水富セネターズ |
| 所属 | 鶴ヶ島市 | 狭山市 | 川越市 | 東松山市 | 毛呂山町 | 狭山市 |

## 男子Cクラス

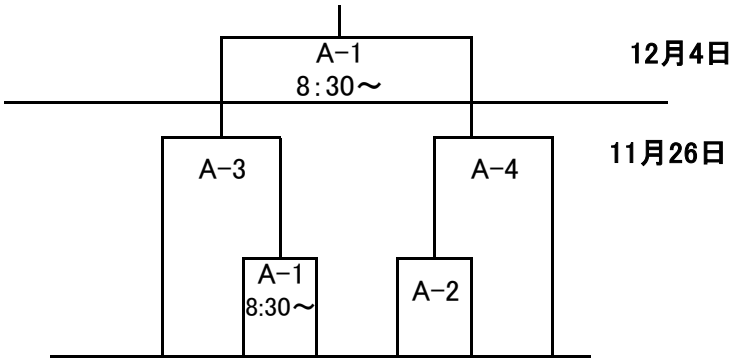


| NO | 1 | 2 | 3 | 4 | 5 | 6 |
|---|---|---|---|---|---|---|
| チーム名 | シルバースターズ | 入間シニア | 川越アンセルブルー | 狭山ヴァルツァー | 坂戸キングス | 坂戸シニア |
| 所属 | 入間市 | 入間市 | 川越市 | 狭山市 | 坂戸市 | 坂戸市 |

## 県西女子リーグ

入れ替え戦

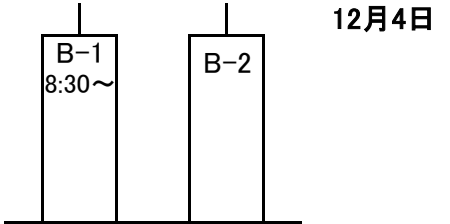


| 1 | 2 | 3 | 4 |
|---|---|---|---|
| ときがわフェアリーズ | 坂戸マミーズ | SPEED | TSMレディース |
| A4位 | B1位 | A3位 | B2位 |