第４６回全日本クラブ女子ソフトボール選手権大会

期日　令和７年７月１９日(土)～２１日(月)
会場　北海道倶知安町営ソフトボール球場
Ａ球場・Ｂ球場・Ｃ球場・Ｄ球場

第１試合：　9:00～
第２試合：11:00～
第３試合：13:00～
第４試合：15:00～
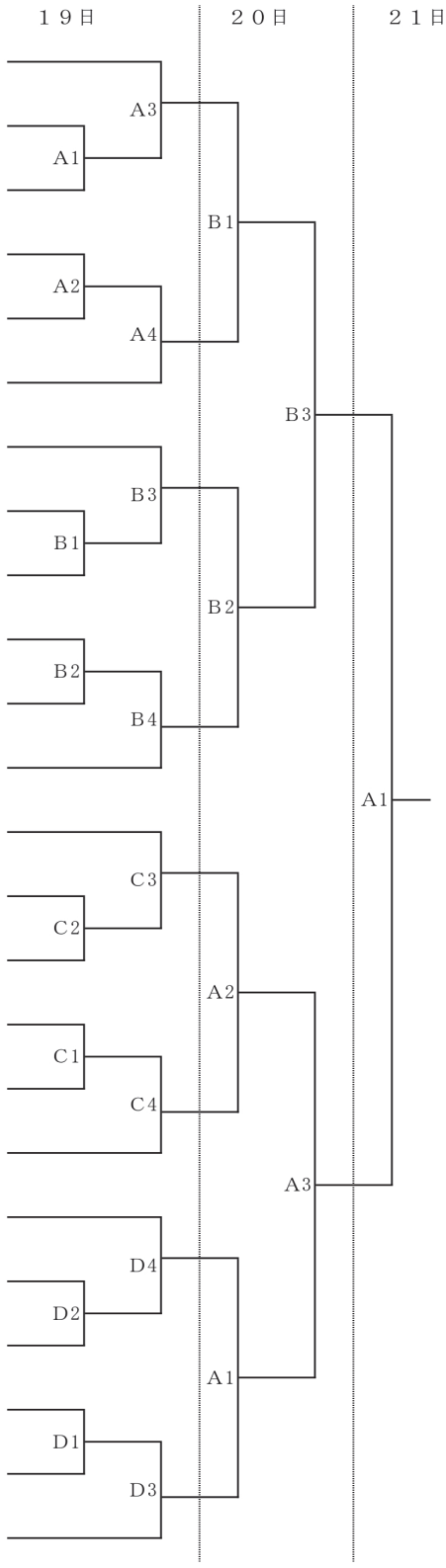
1	MORI ALLWAVE KANOYA	(鹿児島県)
2	Shine ’ s	(福島県)
3	ルネス紅葉スポーツ柔整専門学校	(滋賀県)
4	ALL SAITAMA Sunflower	(埼玉県)
5	佐川急便九州	(福岡県)
6	Kochi Tamon Nijinoyume	(高知県)
7	石狩ＳＣ	(北海道)
8	TACHIBANA CLUB	(福島県)
9	佐川急便中京	(愛知県)
10	アニバーサリー沖縄	(沖縄県)
11	Red Tigers	(兵庫県)
12	RE.TORA	(神奈川県)
13	Citrine Ichinomiya	(愛知県)
14	レオネッサ柏ソフトボールクラブ	(千葉県)
15	佐川急便札幌	(北海道)
16	出口グループペパーミントエンジェルズ	(長崎県)
17	一関クラブ	(岩手県)
18	大阪トエニーフォー	(大阪府)
19	佐伯中央病院ＳＣ	(大分県)
20	Shine Mom	(愛知県)
21	Aquila 山梨	(山梨県)
22	KG-SHE’S	(北海道)
23	福井フェニックス	(福井県)
24	厚木ＳＣ	(神奈川県)